VVD65N00EU
Lave-vaisselle 60 cm
Tout intégrable

VVD65N00EU N/A

Caractéristiques principales

- Classe d'efficacité énergétique : A+
- Classe d'efficacité de séchage : A
- 12 couverts
- Niveau sonore : 48 dB (A) re 1 pW
- Consommations programme Eco 50 °C : 11.7 l / 1.02 kWh
- Consommation d'eau annuelle: 3300 litres
- Consommation électrique annuelle: 290 kWh

Programmes/Options

- 5 programmes: Intensif 70, Auto 45-65, Eco 50, Rapide 45, Prélavage
- Option : 1/2 charge

Caractéristiques techniques

- Moteur à induction: performant et silencieux
- Départ différé : 3-6-9 h
- Boîte à produits maxi-performance
- Auto 3in1
- AquaSensor, Sensor de pompe

Confort/Sécurité

- Signal sonore de fin de cycle
- Voyant lumineux manque de sel
- Voyant lumineux manque produit de rinçage
- Sécurité anti-débordement 24h
- Régénération électronique
- Triple filtre auto-nettoyant

4242006225469

VVD65N00EU
Lave-vaisselle 60 cm
Tout intégrable

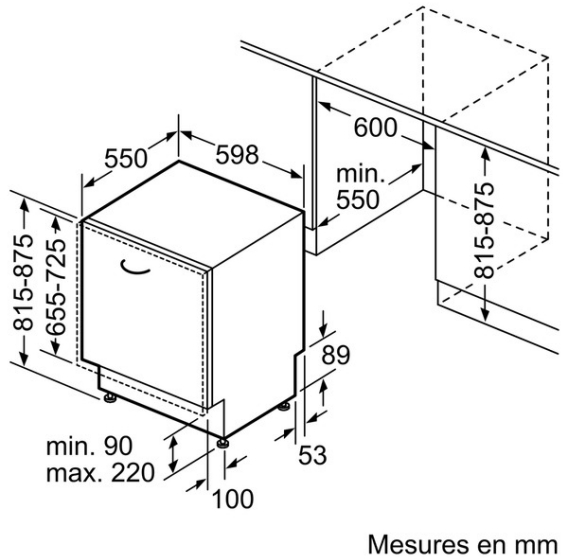

Mesures en mm

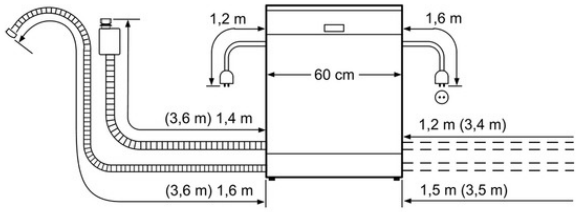

( ) Valeurs avec kit prolongateur

Caractéristiques

Couleur de l'appareil: N/A
Matériau de la cuve: Plastique
Top amovible: non
Hauteur avec top amovible (mm): 815
Hauteur appareil (mm): 815
Largeur de l'appareil: 598
Profondeur appareil (mm): 550
Hauteur produit emballé (mm): 870
Largeur produit emballé (mm): 660
Profondeur produit emballé (mm): 670
Réglage maximum de la hauteur des pieds (mm): 60
Plinthe réglable: Horizontale et verticale
Poids net (kg): 32,0
Poids brut (kg): 34,0
Couleur de panneau de commande: Noir
Puissance de raccordement (W): 2400
Intensité (A): 10
Tension (V): 220-240
Fréquence (Hz): 60; 50
Longueur du cordon électrique (cm): 175
Type de prise: Fiche cont.terre/Gard.fil ter.
Longueur du tuyau d'alimentation (cm): 165
Longueur du tuyau d'évacuation (cm): 190,0
Certificats de conformité: CE, VDE

Types de consommation et de connexion

Marque: Viva
Référence Commerciale: VVD65N00EU
Nombre de couverts: 12
Classe énergétique - NOUVEAU (2010/30/CE): A+
Consommation énergétique annuelle (kWh/annum) - NOUVEAU (2010/30/CE): 290
Consommation énergétique (kWh): 1,02
Consommation énergétique en mode "laissé sur marche" (W) - NOUVEAU (2010/30/CE): 0,10
Consommation d'eau annuelle (l/annum) - NOUVEAU (2010/30/CE): 3300
Classe d'efficacité de séchage: A
Programme de référence: Eco
Durée du cycle du programme de référence (min): 210
Niveau sonore (dB(A) re 1 pW): 48
Type de montage: Intégration total

2016-02-29