FZA27901WU Four

Découvrez toutes les possibilités de la multifonction.

Peu importe le menu, cuisiner devient facile. Vous disposez de nombreux modes de cuisson: Air brassé, gril ou cuisson traditionnelle.

Nettoyage catalyse

Son revêtement catalytique absorbe la graisse avant de la réduire par oxydation dès 230°C.

Une minuterie électronique simplifiée.

Grâce à la minuterie de ce four, vous pouvez vous assurer en toute simplicité que vos plats seront prêt en temps voulu.

Autres bénéfices

- Obtenez une tarte ou pizza sur une pâte croustillante grâce à la fonction de cuisson "sole" de ce four.
- Faites de votre four l'outil le plus polyvalent de votre cuisine.
- Une porte démontable sans outils pour un nettoyage facile.

Caractéristiques

- Four encastrable
- Bandeau métal
- Chaleur brassée
- Parois catalyse
- Programmateur électronique
- Porte ventilée 2 verres
- Températures: 50°C - 250°C
- Type de plats: 1 lèchefrite
- Nombre de grille: 2 grilles support de plat
- Eclairage: 1, halogène / 25 W

Spécifications techniques

- Indice d'efficacité énergétique (EEI) : 94.9
- Classe d'efficacité énergétique* : A
- Conso classe énergétique CN (kWh): : 0.85
- Conso classe énergétique MF (kWh): : 0.75
- Nombre de cavités : 1
- Source de chaleur : Electrique
- Volume utile cavité (L) : 57
- Couleur : blanc
- Puissance électrique totale maximum (W) : 2500
- Puissance du gril (W) : 2450
- Longueur de câble (m) : 1.1
- Dimensions HxLxP (mm) : 590x594x560
- Dimensions d'encastrement HxLxP (mm): : 593x560x550
- Dimensions emballées HxLxP (mm) : 654x635x670
- Poids brut/net (kg) : 29.8 / 28.5
- Fabriqué en : Pologne
- Code EAN : 7332543617708

Description produit

Faure944 064 874

FZA27901WU Four

PSGBOV140D002003

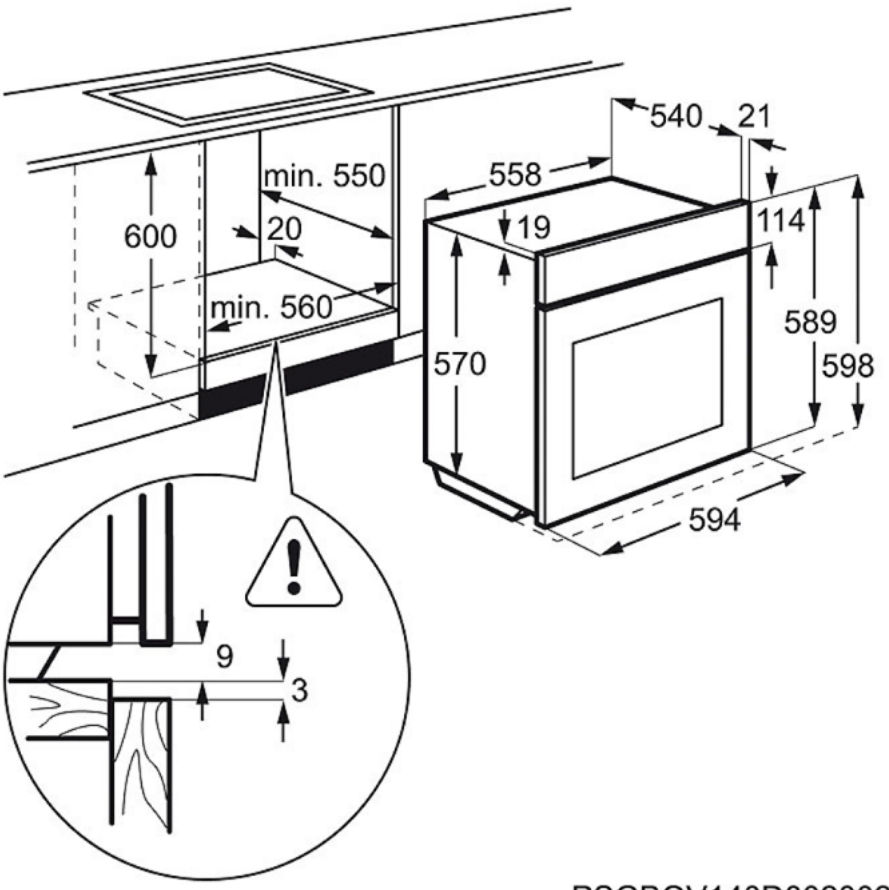
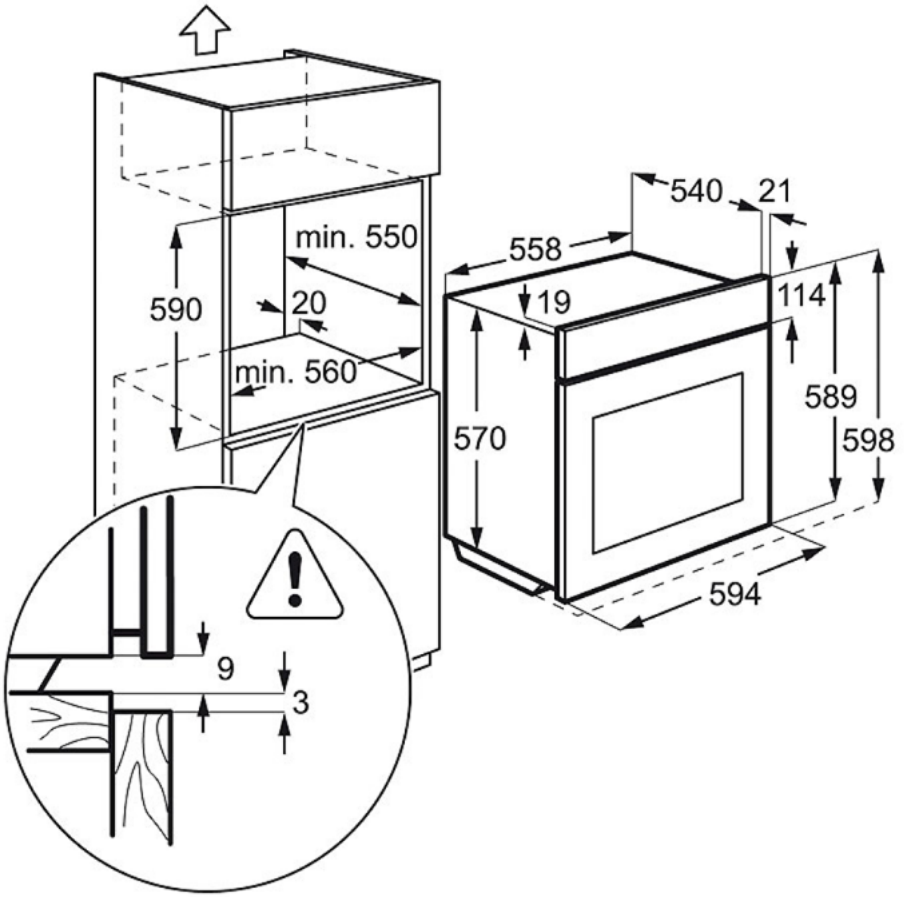
PSGBOV140D002002